T01003_ALX WORKOUT BASE IN ALLUMINIO 9X9 CON PANCA ADDOMINALI E STEP H.20 E 40CM

VISTA TRIDIMENSIONALE

THREE-DIMENSIONAL VIEW

SCHEDA TECNICA *(TECHNICAL DATA SHEET)*		
ART. **T01003_ALX**	04-06-2024	SCALA *(SCALE)*
LE MISURE SONO ESPRESSE IN MM. *(MEASUREMENTS ARE EXPRESSED IN MM.)*		
TIEGI	**TIEGI SRL** VIA BENEDETTO CROCE 7 Z.I. "CONDOTTI BARDINI" 31058 SUSEGANA (TV) 0438-460519	
		FOGLIO 1 DI 5

PIANTA
(PLAN)

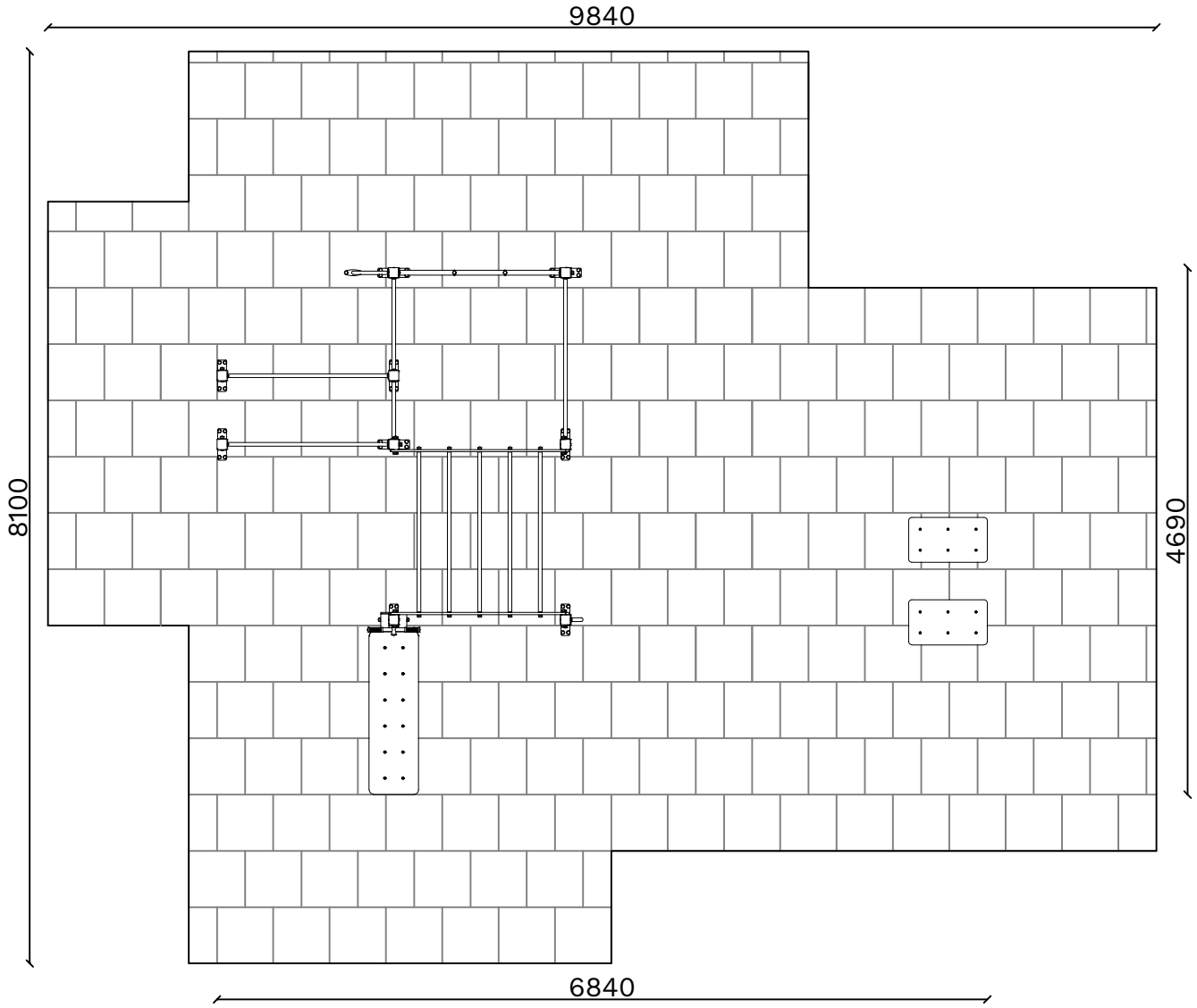

AREA DI SICUREZZA *(IMPACT AREA)* 63MQ

SCHEDA TECNICA *(TECHNICAL DATA SHEET)*		
ART. **T01003_ALX**	04-06-2024	SCALA *(SCALE)* 1:60
LE MISURE SONO ESPRESSE IN MM. *(MEASUREMENTS ARE EXPRESSED IN MM.)*		

TIEGI SRL
VIA BENEDETTO CROCE 7
Z.I. "CONDOTTI BARDINI"
31058 SUSEGANA (TV)
0438-460519

ALTEZZA DI CADUTA MAX. *(HIC)*
212 cm

INGOMBRO *(OVERALL DIMENSION)*
684 cm X 469 cm X 241 cm H.

NUMERO UTILIZZATORI
(MAX N. OF SIMULTANEOUS USERS) 8

AREA DI SICUREZZA *(IMPACT AREA)*
984 cm X 810 cm

SUPERFICIE ANTITRAUMA 63 mq
(SAFETY SURFACING AREA)

ALTEZZA D'USO *(USE HEIGHT)*
> 140 cm

SCHEDA TECNICA *(TECHNICAL DATA SHEET)*		
ART. **T01003_ALX**	04-06-2024	SCALA *(SCALE)*
LE MISURE SONO ESPRESSE IN MM. *(MEASUREMENTS ARE EXPRESSED IN MM.)*		
TIEGI	**TIEGI SRL** VIA BENEDETTO CROCE 7 Z.I. "CONDOTTI BARDINI" 31058 SUSEGANA (TV) 0438-460519	
		FOGLIO 3 DI 5

ANELLI E CORDA CON ANIMA IN ACCIAIO
(RINGS AND ROPE WITH STEEL CORE)

TUBO 42X3MM PER ANELLI E PERTICHE LACCATI A POLVERE
(42X3MM TUBE FOR POWDER-COATED RINGS AND POLES)

ARRAMPICATA ORIZZONTALE COMPOSTA DA DUE PROFILI RETTANGOLARI E TUBI LACCATI A POLVERE
(HORIZONTAL CLIMB CONSISTING OF TWO RECTANGULAR PROFILES AND POWDER-COATED TUBES)

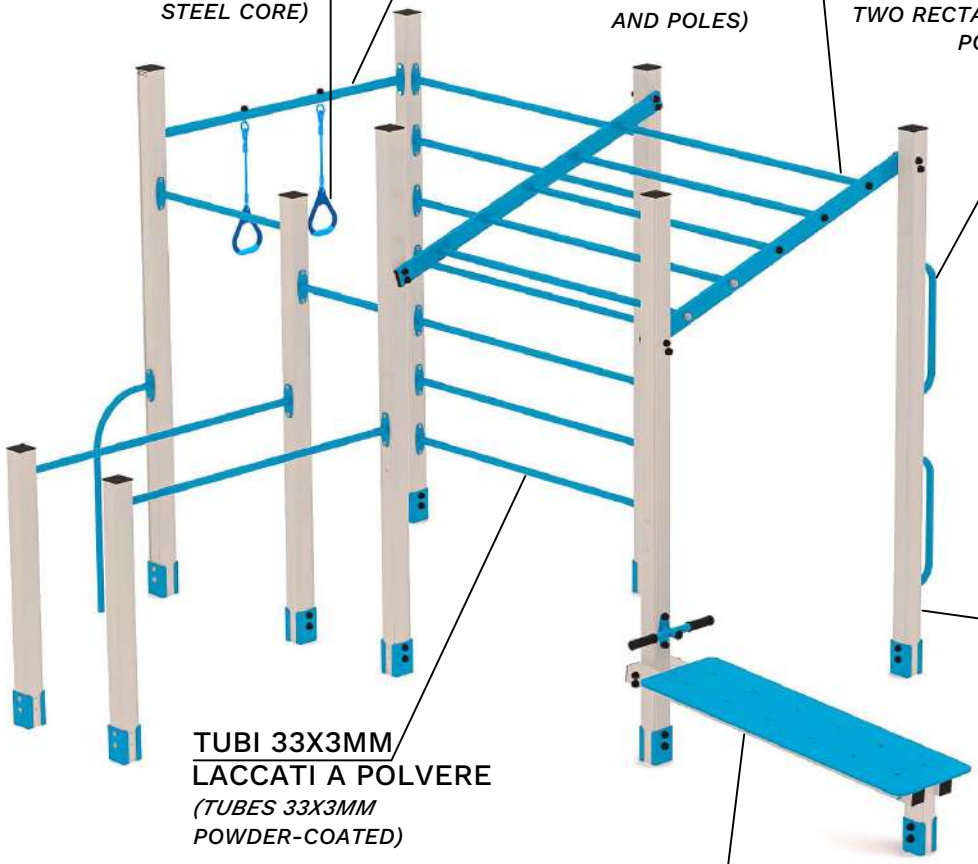

MANIGLIONI IN ACCIAIO LACCATO A POLVERE
(POWDER-COATED STEEL HANDLES)

STEP

PALO IN ALLUMINIO CON ANGOLI ARROTONDATI DA 90X90 MM LACCATO A POLVERE, DOTATO DI STAFFA PER ANCORAGGIO AL TERRENO O CLS
(90X90 MM POWDER-COATED ALUMINIUM POLE WITH ROUNDED CORNERS, EQUIPPED WITH BRACKET FOR ANCHORING TO THE GROUND OR CONCRETE)

TUBI 33X3MM LACCATI A POLVERE
(TUBES 33X3MM POWDER-COATED)

PIANO PER ESERCIZI IN HDPE SANDWICH CON MANIGLIE IN POLIETILENE
(HDPE SANDWICH EXERCISE SURFACE WITH POLYETHYLENE HANDLES)

TUTTI GLI ELEMENTI DI FISSAGGIO, VITI, DADI, RONDELLE ECC. SONO IN ACCIAIO ZINCATO E PROTETTI DA GHIERE E TAPPI IN POLIETILENE
(ALL FASTENERS SCREWS, NUTS, WASHERS ETC. ARE MADE OF GALVANISED STEEL AND PROTECTED BY POLYETHYLENE FERRULES AND CAPS)

SCHEDA TECNICA *(TECHNICAL DATA SHEET)*		
ART. **T01003_ALX**	04-06-2024	SCALA *(SCALE)*
LE MISURE SONO ESPRESSE IN MM. *(MEASUREMENTS ARE EXPRESSED IN MM.)*		
TIEGI	TIEGI SRL VIA BENEDETTO CROCE 7 Z.I. "CONDOTTI BARDINI" 31058 SUSEGANA (TV) 0438-460519	
		FOGLIO 4 DI 5

VISTA FRONTALE
(FRONTAL VIEW)

ALTEZZA MASSIMA DI CADUTA LIBERA
(MAXIMUM HEIGHT OF THE FREE FALL) CM 212

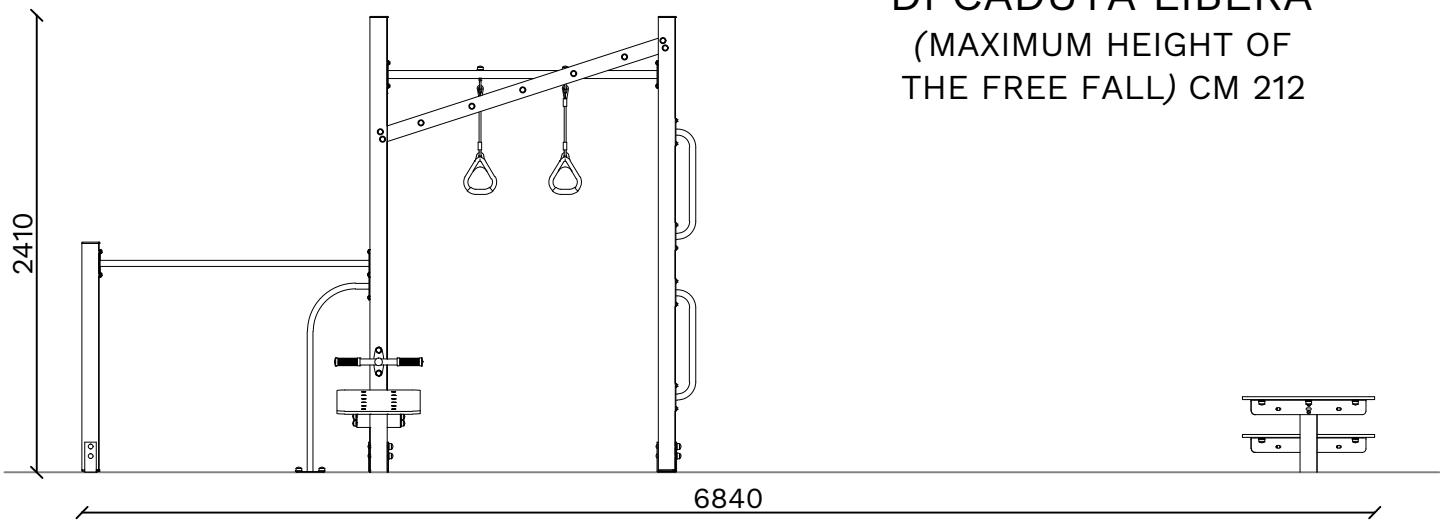

VISTA LATERALE
(LATERAL VIEW)

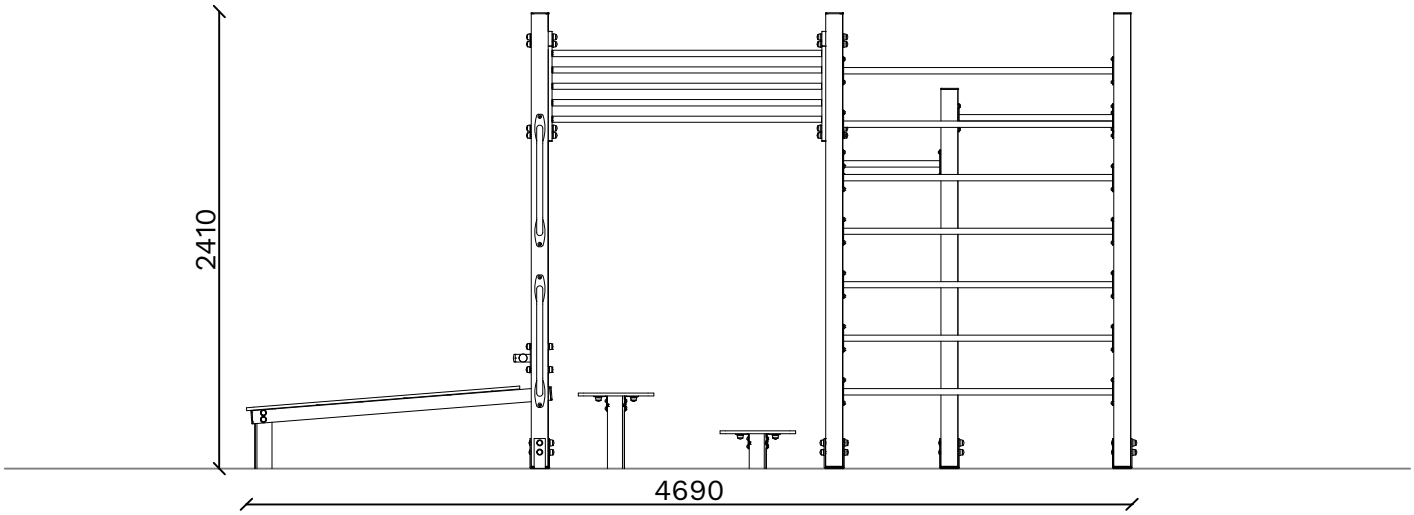

INGOMBRO MAX *(OVERALL DIMENSIONS)*

SCHEDA TECNICA *(TECHNICAL DATA SHEET)*		
ART. **T01003_ALX**	04-06-2024	SCALA *(SCALE)* 1:40
LE MISURE SONO ESPRESSE IN MM. *(MEASUREMENTS ARE EXPRESSED IN MM.)*		

TIEGI SRL
VIA BENEDETTO CROCE 7
Z.I. "CONDOTTI BARDINI"
31058 SUSEGANA (TV)
0438-460519